Badezimmerwelt 24
Die Experten rund ums Bad

Duschwanne Aquabad® Comfort Praktica

Einfache Montage - Duschwanne kann wie eine Fliese direkt auf den Boden geklebt werden.

Montage der Duschwanne direkt auf dem Boden

Jede Comfort Praktica Duschwanne kann mit einem Flexkleber direkt auf dem Boden geklebt werden. Dadurch liegt die Duschwanne ca. 6 cm über dem Boden oder wird ebenerdig montiert.

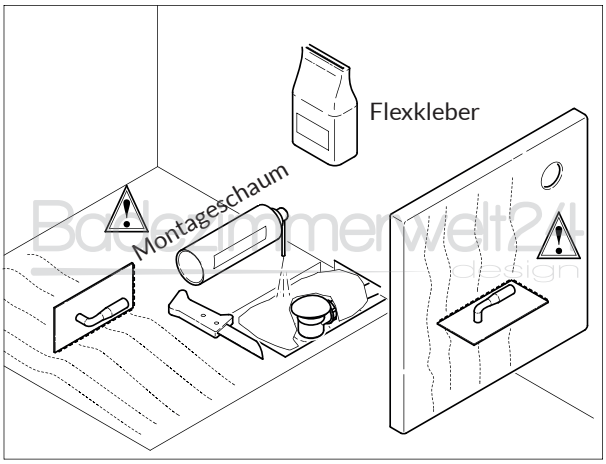

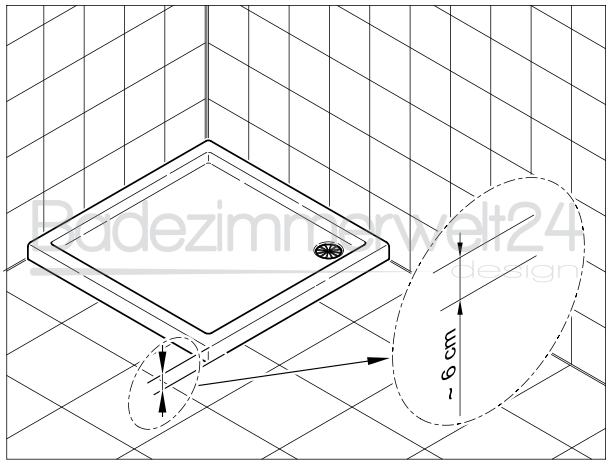

Montage der Duschwanne auf dem Styroporträger
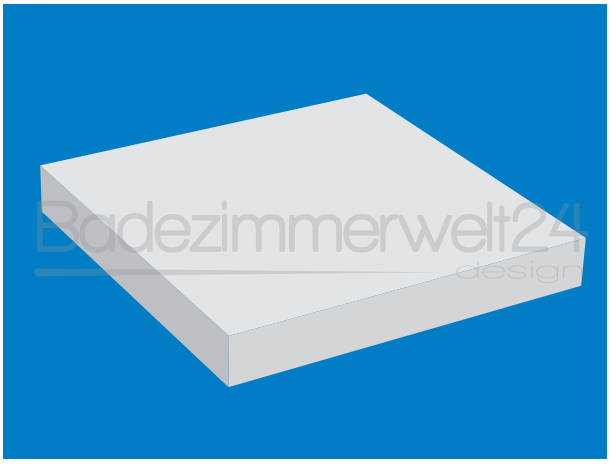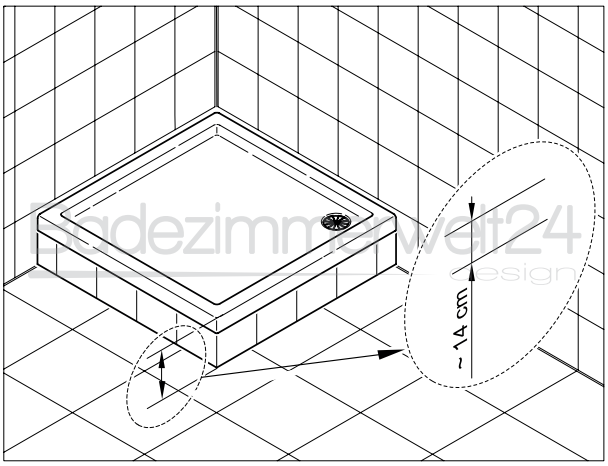
Jede Ausführung der Comfort Praktica Duschwanne ist auch mit einem Styroporträger erhätlich. Dadurch liegt die Duschwanne ca. 14 cm höher über dem Boden und wird seitlich bemauert.